ERLEBEN, WAS VERBINDET.

OCTOPUS F50
DAS PROFESSIONELLE KOMMUNIKATIONS-SYSTEM FÜR IHR UNTERNEHMEN

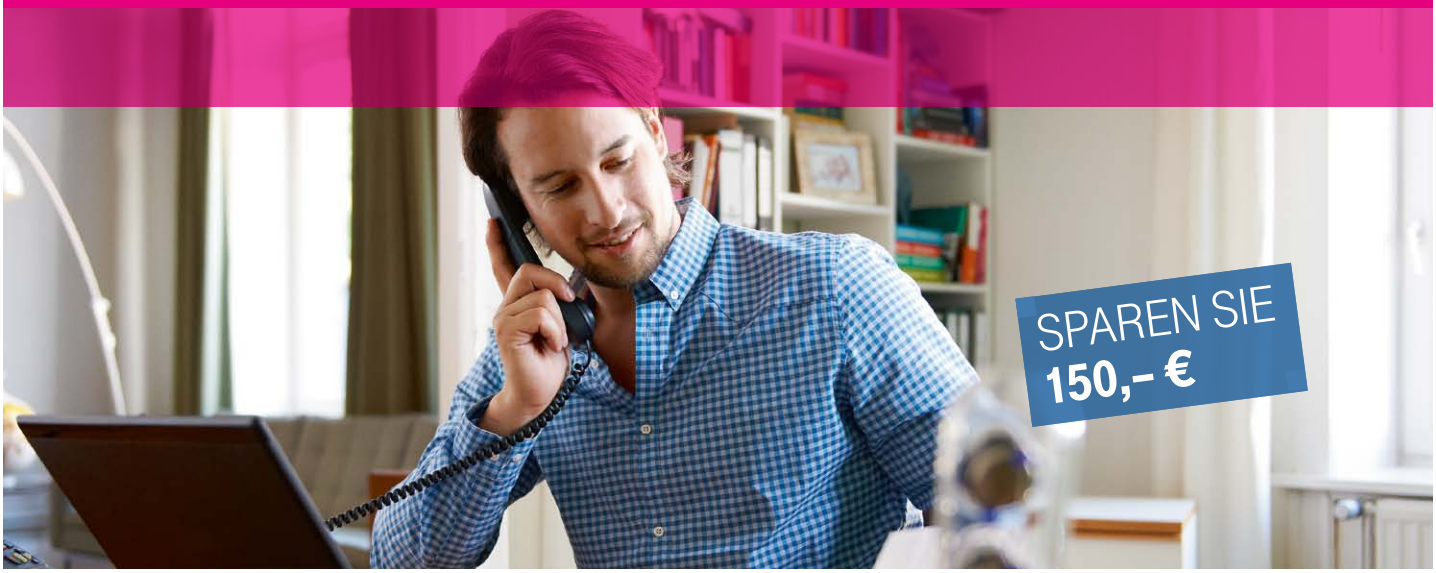

Octopus F50 ist die professionelle Basis für Ihr IP-System und Ihr VPN für Sprache und Daten, wie es etwa bei VoIP benötigt wird. Sie kann als Sprachlösung in Ihre Infrastruktur eingebunden werden und bietet in Kombination mit nützlichen Systemlösungen noch mehr Optionen für einen reibungslosen Workflow.

Auch kleine Unternehmen brauchen heute schnellen Internet-Zugang, sichere Sprach- und Datenkommunikation sowie eine Telefonielösung, die per Festnetz wie mobil bequem zu nutzen ist. Deshalb gibt es Octopus F50, die professionelle Kommunikationslösung für Unternehmen mit maximal zehn Endgeräten: mit Sprachkommunikation und Router in einem Gerät, SIP-Internet-Telefonie und problemloser Integration in Ihre Infrastruktur.

Investitionssicherheit inklusive. Sie erhalten Netzzugänge für einen Universalanschluss (Mehrgeräte- oder Anlagenanschluss) und ein integriertes ADSL-Modem, das sich auf ein externes VDSL-Modem oder einen VDSL-Router umschalten lässt. Die Lösung ist für die IP-basierten Anschlüsse der Telekom vorbereitet. Kontinuierliche Software-Update-Möglichkeiten sorgen für zuverlässige, solide Kommunikation über viele Jahre.

DIE VORTEILE AUF EINEN BLICK

- Zukunftssichere, mitwachsende Kauf- oder Miet-Lösung
- Mit modernen Endgeräten nach individuellem Bedarf
- Mit einfacher Handhabung und problemloser Selbstinstallation
- Sprachkommunikation und Router fürs Datennetz in einem Gerät
- Steigerung der Effizienz und Verbesserung des Workflows
- Integrierte und individualisierbare Lösungen
- Alle wichtigen Netzzugänge
- Vorbereitet für die Anschaltung an einen IP-basierten Anschluss (IP-ready)
- Professionelle Octophon F SIP Telefonfamilie mit Plug & Play
- Einbindung von Handys der Telekom und Smartphones bzw. Tablets
- Erstinstallation abgesichert durch ein Remote-Service-Konzept
- Remote-Unterstützung bei Miet-Lösung inklusive

Regulärer Preis:	~~499,99 €~~
Aktionspreis:	**349,99 €**[1]
Mietpreis mtl.:	**11,95 €**[2]

Alle Preise inkl. gesetzl. USt. [1] Nur solange der Vorrat reicht. [2] Die Mindestvertragslaufzeit beträgt 36 Monate.

SICHERE SPRACH- UND DATENKOMMUNIKATION
KOMFORTABLE TELEFONIE

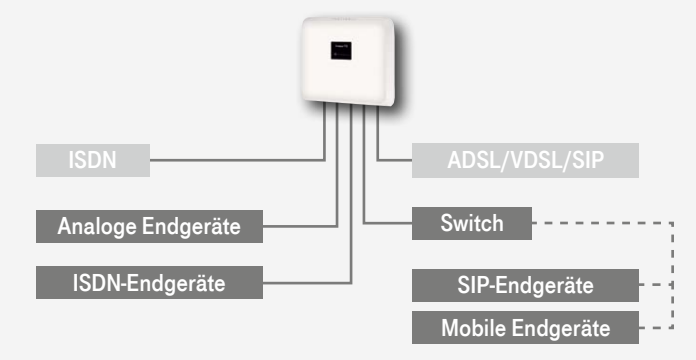

Flexibilität ist Trumpf bei der Kommunikationslösung. Mit der Octopus F50 können Sie die Netzzugänge flexibel nutzen, profitieren von der All-IP-Anschaltung und dem Remote-Service-Konzept sowie von SIP-Internet-Telefonie und einem professionellen Router in einem Gerät. Über interne Ports können Sie ISDN-Telefone, IP-Telefone der Familie Octophon F SIP und der Eumex-Familie nutzen oder mobile Endgeräte integrieren.

Mobile Lösungen parallel zum Bürotelefon. Ob Telekom Handys oder Smartphones: Das System lässt sich flexibel um mobile Teilnehmer erweitern. Externe Lösungen werden im lokalen Netzwerk angeschaltet. So ist jeder Mitarbeiter immer und überall unter seiner Rufnummer erreichbar.

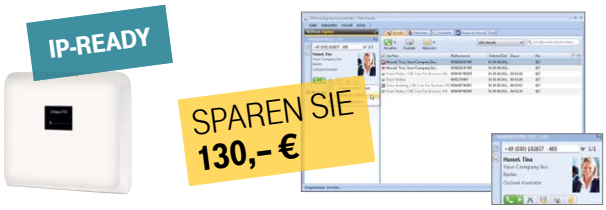

OCTOPUS F50

Plattform
- IP-ready mit PSTN-Netzzugang über IP (ADSL2+) und/oder ISDN (MSN, Durchwahl), Nutzung externer VDSL-Modems
- VPN für Daten und Sprache (VoIP)
- Interne Schnittstellen für FAX-EG, ISDN-Systemtelefone, SIP-Telefone

Integrierte Systemlösung
- Interne Team- und Vermittlungsfunktionen, Chef-/Sekretär-Funktionen
- User-Portal für Ansagen, Sprachbox, Mini-Call-Center und ähnliches
- Konferenzen, Voice-Mail für Teilnehmer
- Optional Wahl aus PC, z. B. Outlook

Mobile Anwendungen (optional)
- Parallele Einbindung von Mobiltelefonen
- Erweiterbare Octophon S400 DECT-Telefonsysteme für DECT-Lösung auf Gelände

OCTOPUS DESK EXPRESS F50

Leistungsstarke CTI-Lösung für Octopus F50 Telefonanlagen
- Ideal für kleine Firmen und Büros
- Anwendungen integrieren und Arbeitsabläufe optimieren
- Automatische Anbindung Ihrer Telefonanlage
- Automatischer Aufbau, Annahme und Beendigung von Telefongesprächen
- Aufbau von Telefonkonferenzen
- Senden und Empfangen von Faxen
- Telefonbuchdienste
- Weitervermittlung von Gesprächen
- Telefonieren aus Outlook und Tobit David
- Mehrsprachige Lösung
- Optional für 1 User (F50 1U) oder als Set für 2 User (F50 CTI 2U)

Kaufpreis 1 User-Lizenz: **99,99 €**

Octopus F50 inkl. 2 Lizenzen **Regulärer Preis:** ~~599,99 €~~ **Aktion:** **469,99 €**[1]

OCTOPHON F615 SIP[2]

- Feststehendes grafisches, 2-zeiliges Display; 205 x 41 Pixel; monochrome
- 5 feste Funktionstasten
- 8 frei programmierbare & beleuchtete Tasten mit LEDs
- 3-Tasten-Navigation
- Lauthören/Vollduplex-Freisprechen
- Zubehörmodule (max. 1 Key-Modul)

Kaufpreis: **149,99 €**
Mietpreis mtl.: **5,45 €**

OCTOPHON F620 SIP[2]

- Schwenkbares grafisches Display, 2-zeilig, monochrom mit Hintergrundbeleuchtung
- 7 feste Funktionstasten (5 mit LEDs)
- 3-Wege-Navigation
- Lauthören/Vollduplex-Freisprechen

Kaufpreis: **159,99 €**
Mietpreis mtl.: **5,95 €**

OCTOPHON F640 SIP[2]

- Schwenkbares grafisches Display, 6-zeilig, monochrom mit Hintergrundbeleuchtung
- Optische Anrufsignalisierung (rot)
- 8 feste Funktionstasten (6 mit LEDs)
- 6 frei programmierbare & beleuchtete Touch-/Sensortasten mit LEDs
- 5-Wege-Navigation
- Lauthören/Vollduplex-Freisprechen
- Zubehörmodule (max. 2 Key-Module)
- Headset-Anschluss

Kaufpreis: **249,99 €**
Mietpreis mtl.: **7,95 €**

OCTOPUS WLAN AP 2630[3]

- Einfache Integration von Smartphones in die TK-Infrastruktur (BYOD)
- Anbindung von bis zu 5 Access-Points
- Bis zu 5 Telefonate gleichzeitig
- Priorisierung für Sprach- und Videodaten (Quality of Services)
- Sicherheit über WPA2, WPA und WEP
- Einfache Installation und Einrichtung (Plug & Play)
- Stromversorgung über PoE möglich

Kaufpreis: **259,99 €**
Mietpreis mtl.: **7,95 €**

Alle Preise inkl. gesetzl. USt. [1] Nur solange der Vorrat reicht. [2] Zu jedem Octophon wird ein Netzteil benötigt. Dieses ist zum Kaufpreis von 16,99 € oder zum Mietpreis von mtl. 0,95 € erhältlich.
[3] Zu jedem Octopus WLAN AP 2630 wird ein Netzteil benötigt, falls die Stromversorung nicht über PoE möglich ist. Kaufpreis 19,99 €, Mietpreis/Monat 0,95 €.

KONTAKT

- Persönlicher Kundenberater
- freecall 0800 33 01300
- www.telekom.de/telefonanlagen

HERAUSGEBER

Telekom Deutschland GmbH
53262 Bonn

K.-Nr. 641 210 862 | Stand 08/2013 | Änderungen und Irrtum vorbehalten | Xbm